广东省施工图数字化审查专用

出图 设计单位：江西省人防工程设计科研院
2024年05月07日确认图纸

审图 机构名称：珠海正青建筑勘察设计咨询有限公司
机构类别：一类　认定书编号：19021
业务范围：一类房屋建筑（含超限高层）工程；一类市政基础设施（给水、排水、道路、桥梁、隧道、公共交通、风景园林）工程；二类市政基础设施(燃气、热力)工程
有效期至：2026年10月23日
2024年05月16日完成审查

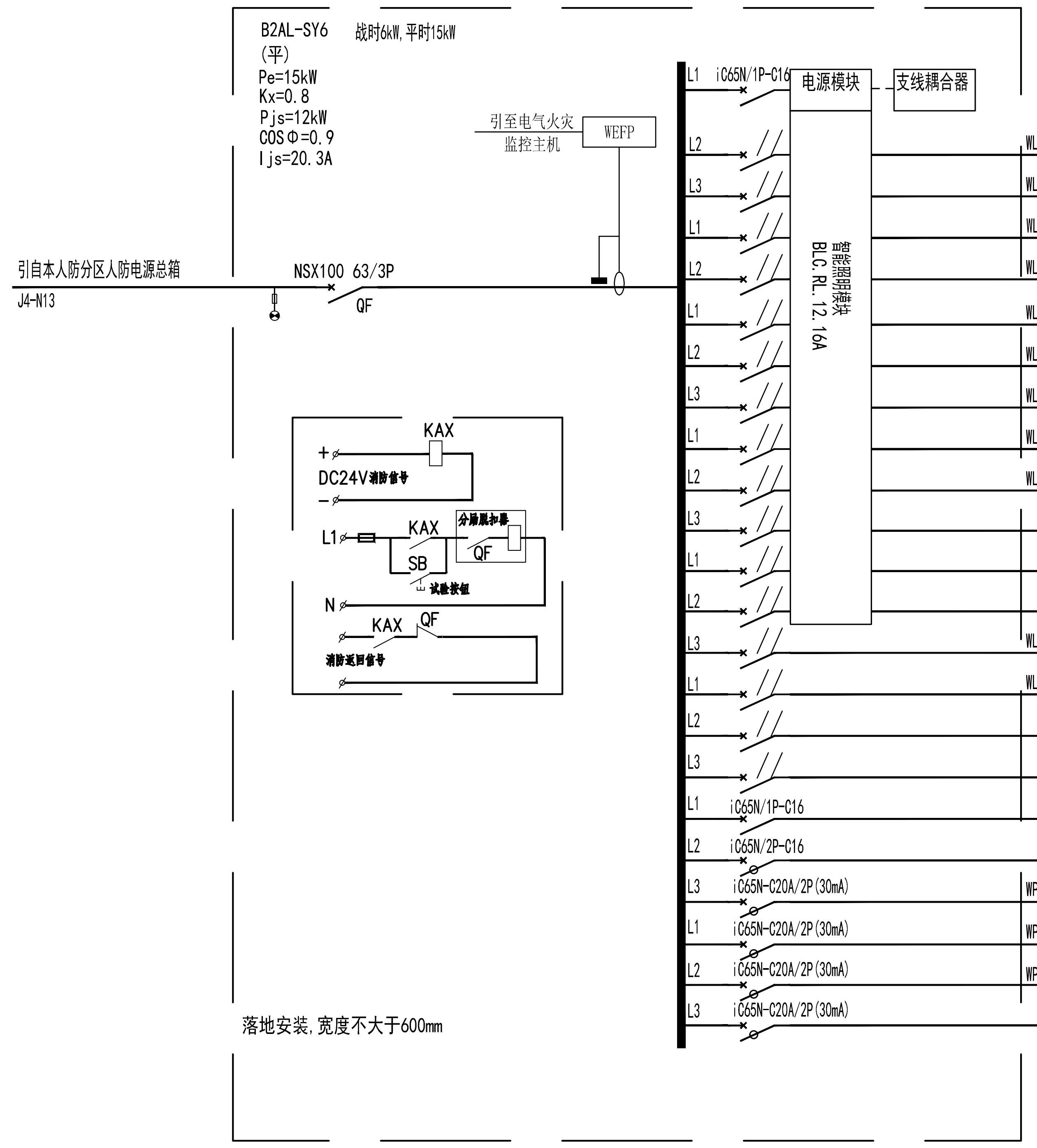
B2AL-SY6
(平)
Pe=15kW
Kx=0.8
Pjs=12kW
COSΦ=0.9
Ijs=20.3A
战时6kW,平时15kW
引至电气火灾监控主机
WEFP
引自本人防分区人防电源总箱
J4-N13
NSX100 63/3P
QF
iC65N/1P-C16
电源模块
支线耦合器
智能照明模块
BLC.RL.12.16A
WL1-WDZ-BYJ(3x2.5)-SC15-WC,CC 照明
WL2-WDZ-BYJ(3x2.5)-SC15-WC,CC 照明
WL3-WDZ-BYJ(3x2.5)-SC15-WC,CC 照明
WL4-WDZ-BYJ(3x2.5)-SC15-WC,CC 照明
WL5-WDZ-BYJ(3x2.5)-SC15-WC,CC 照明
WL6-WDZ-BYJ(3x2.5)-SC15-WC,CC 照明
WL7-WDZ-BYJ(3x2.5)-SC15-WC,CC 照明
WL8-WDZ-BYJ(3x2.5)-SC15-WC,CC 照明
WL9-WDZ-BYJ(3x2.5)-SC15-WC,CC 照明
备用
WL10-WDZ-BYJ(3x2.5)-SC15-WC,CC 照明
WL11-WDZ-BYJ(3x2.5)-SC15-WC,CC 照明
iC65N/2P-C16 标识导向预留
iC65N-C20A/2P(30mA)
WP1-WDZ-BYJ(3x2.5)-SC15-WC,FC 插座
WP2-WDZ-BYJ(3x2.5)-SC15-WC,FC 插座
WP3-WDZ-BYJ(3x2.5)-SC15-WC,FC 插座
DC24V消防信号
KAX
SB
QF
分励脱扣器
试验按钮
消防返回信号
落地安装，宽度不大于600mm

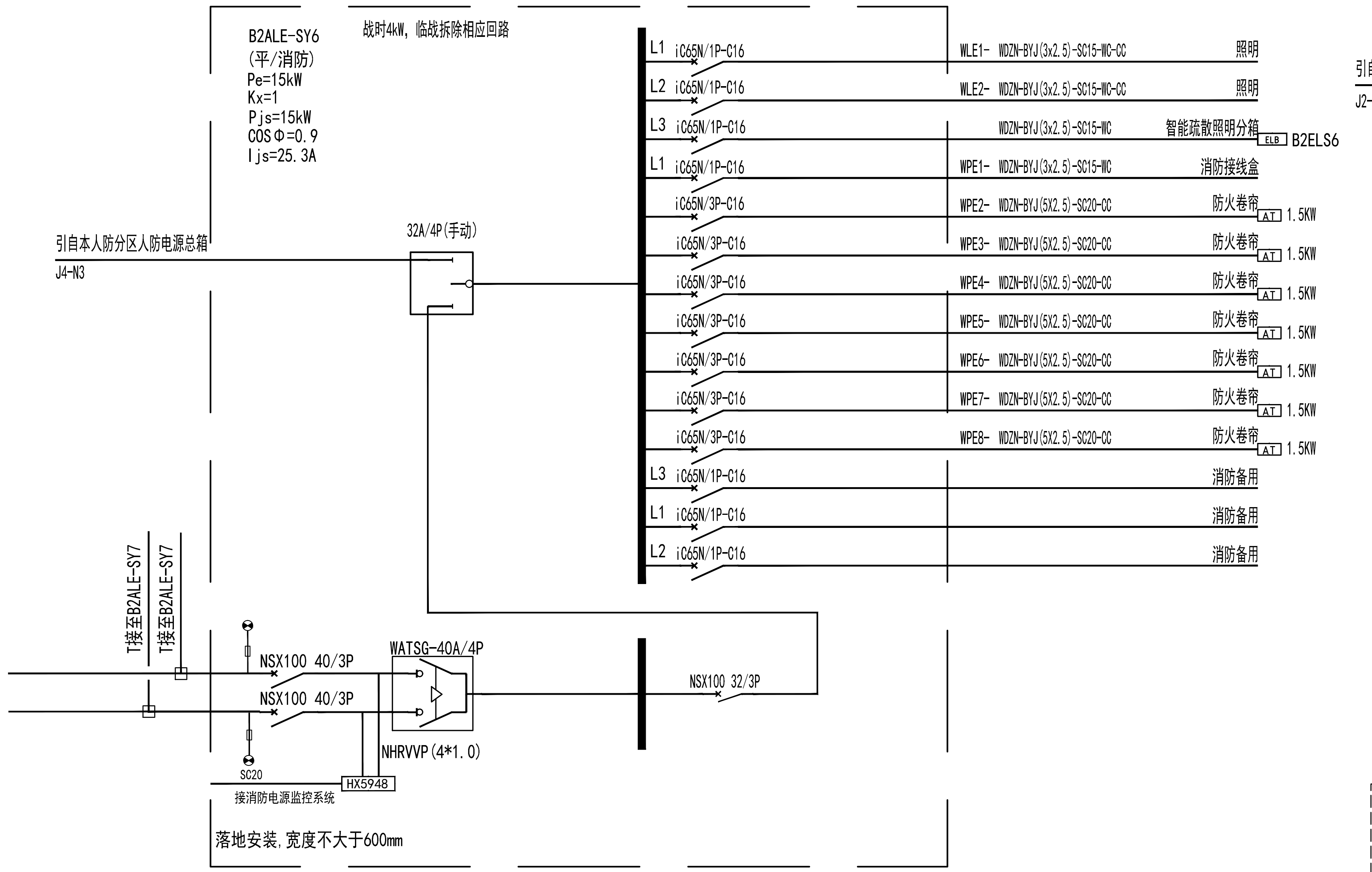
B2ALE-SY6
(平/消防)
Pe=15kW
Kx=1
Pjs=15kW
COSΦ=0.9
Ijs=25.3A
战时4kW，临战拆除相应回路
引自本人防分区人防电源总箱
J4-N3
32A/4P(手动)
iC65N/1P-C16
WLE1- WDZN-BYJ(3x2.5)-SC15-WC-CC 照明
WLE2- WDZN-BYJ(3x2.5)-SC15-WC-CC 照明
智能疏散照明分箱 B2ELS6
WPE1- 消防接线盒
iC65N/3P-C16
WPE2~WPE8 防火卷帘 1.5kW
消防备用
T接至B2ALE-SY7
T接至B2ALE-SY7
NSX100 40/3P
WATSG-40A/4P
NSX100 32/3P
NHRVVP(4*1.0)
SC20
HX5948
接消防电源监控系统
落地安装，宽度不大于600mm

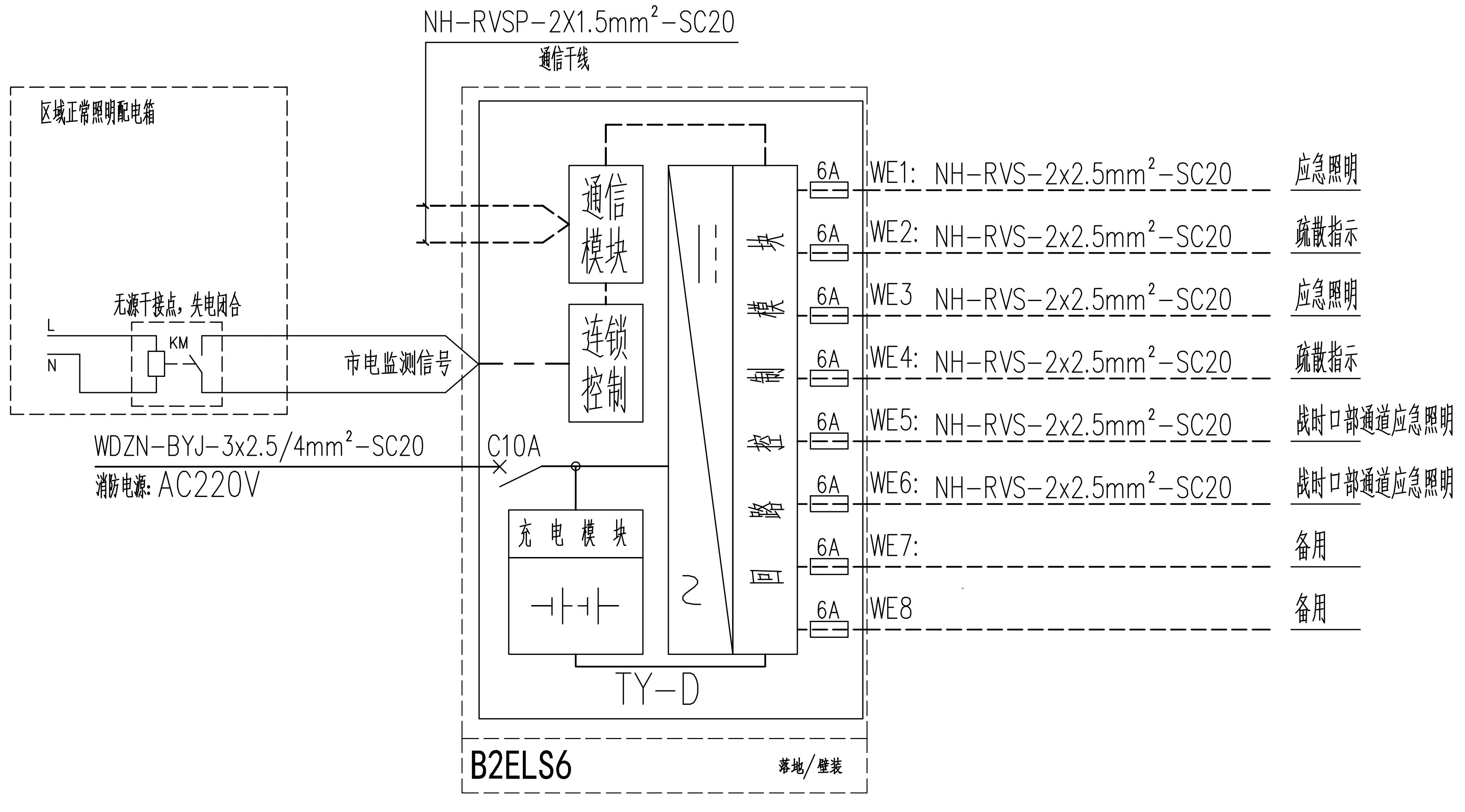
NH-RVSP-2X1.5mm²-SC20
通信干线
区域正常照明配电箱
无源干接点，失电闭合
KM
L
N
市电监测信号
WDZN-BYJ-3x2.5/4mm²-SC20
消防电源：AC220V
C10A
通信模块
连锁控制
充电模块
TY-D
6A
WE1: NH-RVS-2x2.5mm²-SC20 应急照明
WE2: NH-RVS-2x2.5mm²-SC20 疏散指示
WE3 NH-RVS-2x2.5mm²-SC20 应急照明
WE4: NH-RVS-2x2.5mm²-SC20 疏散指示
WE5: NH-RVS-2x2.5mm²-SC20 战时口部通道应急照明
WE6: NH-RVS-2x2.5mm²-SC20 战时口部通道应急照明
WE7: 备用
WE8 备用
B2ELS6
落地/壁装

A型应急照明集中电源

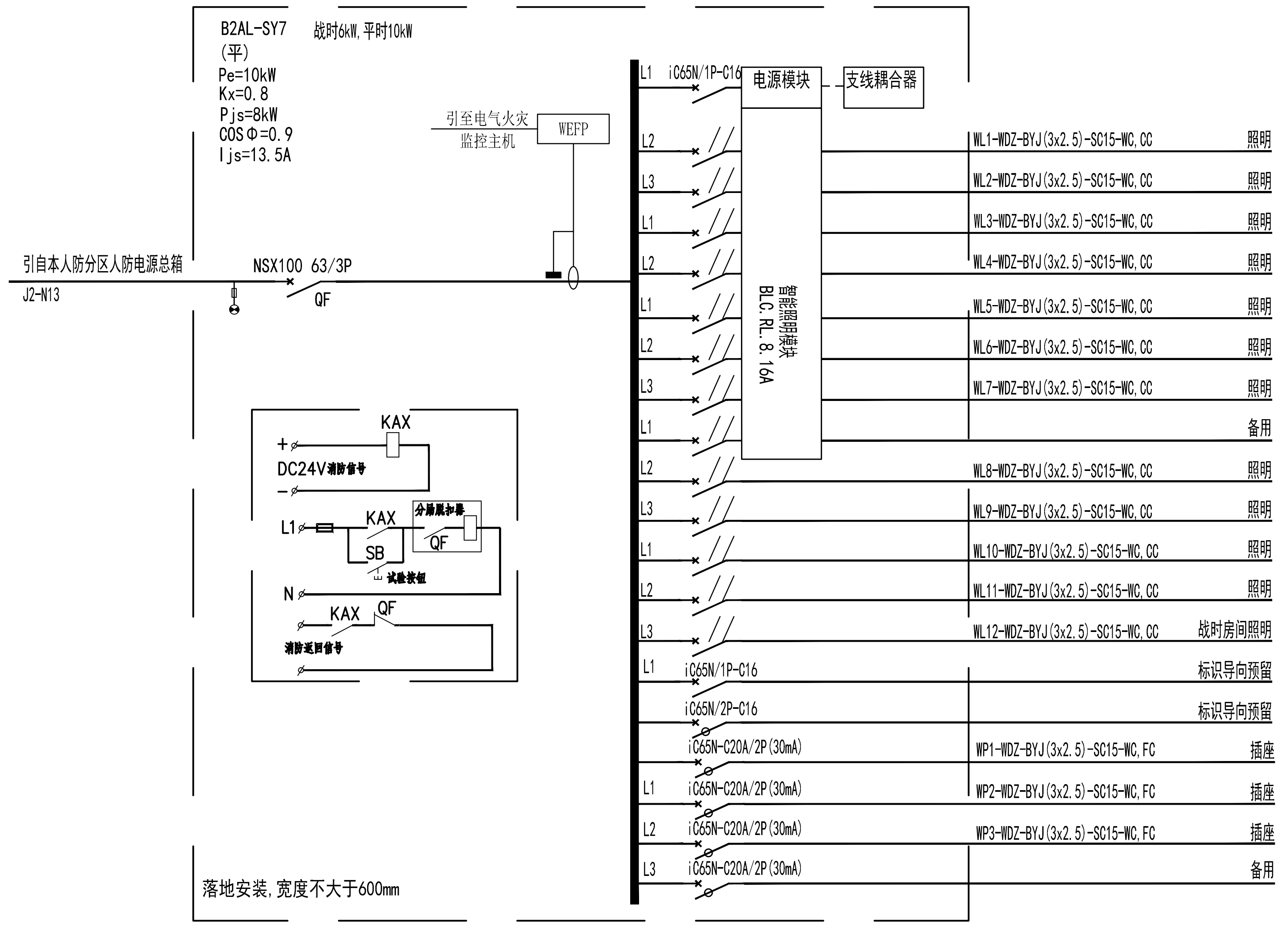
B2AL-SY7
(平)
Pe=10kW
Kx=0.8
Pjs=8kW
COSΦ=0.9
Ijs=13.5A
战时6kW,平时10kW
引至电气火灾监控主机
WEFP
引自本人防分区人防电源总箱
J2-N13
NSX100 63/3P
QF
iC65N/1P-C16
电源模块
支线耦合器
智能照明模块
BLC.RL.8.16A
WL1-WDZ-BYJ(3x2.5)-SC15-WC,CC 照明
WL2-WDZ-BYJ(3x2.5)-SC15-WC,CC 照明
WL3-WDZ-BYJ(3x2.5)-SC15-WC,CC 照明
WL4-WDZ-BYJ(3x2.5)-SC15-WC,CC 照明
WL5-WDZ-BYJ(3x2.5)-SC15-WC,CC 照明
WL6-WDZ-BYJ(3x2.5)-SC15-WC,CC 照明
WL7-WDZ-BYJ(3x2.5)-SC15-WC,CC 照明
备用
WL8-WDZ-BYJ(3x2.5)-SC15-WC,CC 照明
WL9-WDZ-BYJ(3x2.5)-SC15-WC,CC 照明
WL10-WDZ-BYJ(3x2.5)-SC15-WC,CC 照明
WL11-WDZ-BYJ(3x2.5)-SC15-WC,CC 照明
WL12-WDZ-BYJ(3x2.5)-SC15-WC,CC 战时房间照明
iC65N/2P-C16 标识导向预留
iC65N-C20A/2P(30mA)
WP1-WDZ-BYJ(3x2.5)-SC15-WC,FC 插座
WP2-WDZ-BYJ(3x2.5)-SC15-WC,FC 插座
WP3-WDZ-BYJ(3x2.5)-SC15-WC,FC 插座
DC24V消防信号
KAX
SB
QF
落地安装，宽度不大于600mm

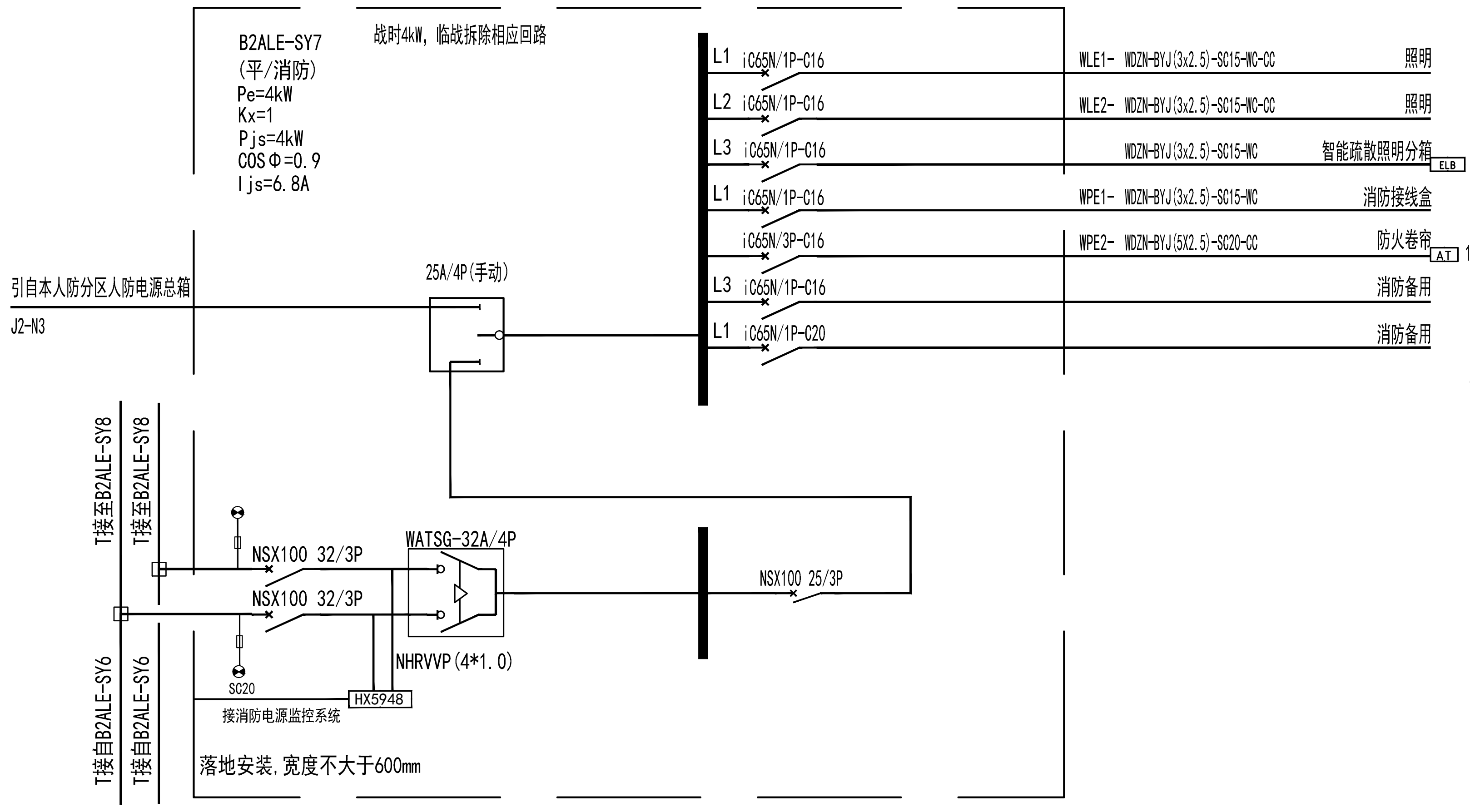
B2ALE-SY7
(平/消防)
Pe=4kW
Kx=1
Pjs=4kW
COSΦ=0.9
Ijs=6.8A
战时4kW，临战拆除相应回路
引自本人防分区人防电源总箱
J2-N3
25A/4P(手动)
iC65N/1P-C16
WLE1- WDZN-BYJ(3x2.5)-SC15-WC-CC 照明
WLE2- WDZN-BYJ(3x2.5)-SC15-WC-CC 照明
智能疏散照明分箱 B2ELS7
WPE1- 消防接线盒
WPE2- 防火卷帘 1.5kW
消防备用
iC65N/1P-C20
T接至B2ALE-SY8
T接至B2ALE-SY8
T接自B2ALE-SY6
T接自B2ALE-SY6
NSX100 32/3P
WATSG-32A/4P
NSX100 25/3P
NHRVVP(4*1.0)
SC20
HX5948
接消防电源监控系统
落地安装，宽度不大于600mm

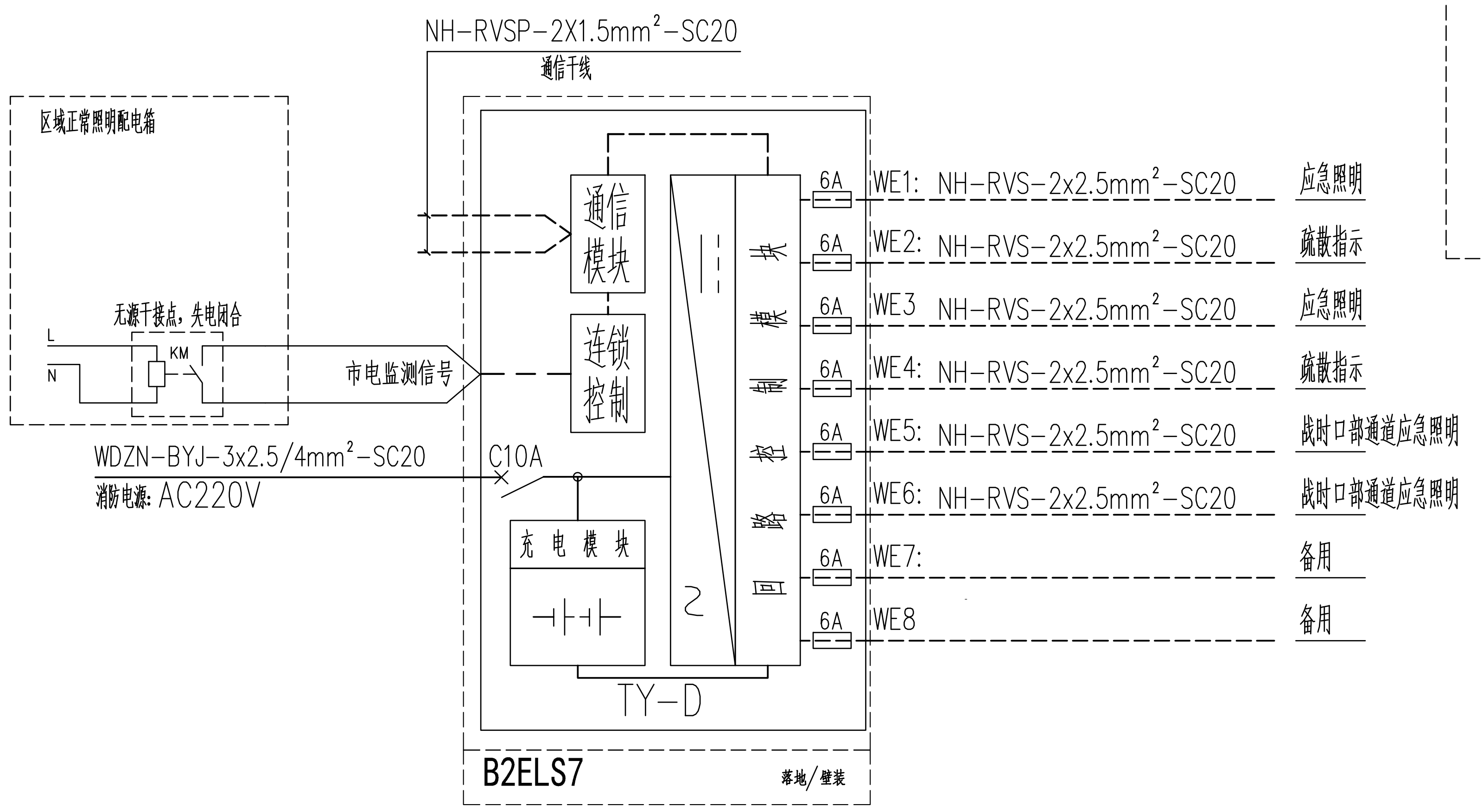
NH-RVSP-2X1.5mm²-SC20
通信干线
区域正常照明配电箱
无源干接点，失电闭合
KM
市电监测信号
WDZN-BYJ-3x2.5/4mm²-SC20
消防电源：AC220V
C10A
通信模块
连锁控制
充电模块
TY-D
6A
WE1: NH-RVS-2x2.5mm²-SC20 应急照明
WE2: NH-RVS-2x2.5mm²-SC20 疏散指示
WE3 NH-RVS-2x2.5mm²-SC20 应急照明
WE4: NH-RVS-2x2.5mm²-SC20 疏散指示
WE5: NH-RVS-2x2.5mm²-SC20 战时口部通道应急照明
WE6: NH-RVS-2x2.5mm²-SC20 战时口部通道应急照明
WE7: 备用
WE8 备用
B2ELS7
落地/壁装

A型应急照明集中电源

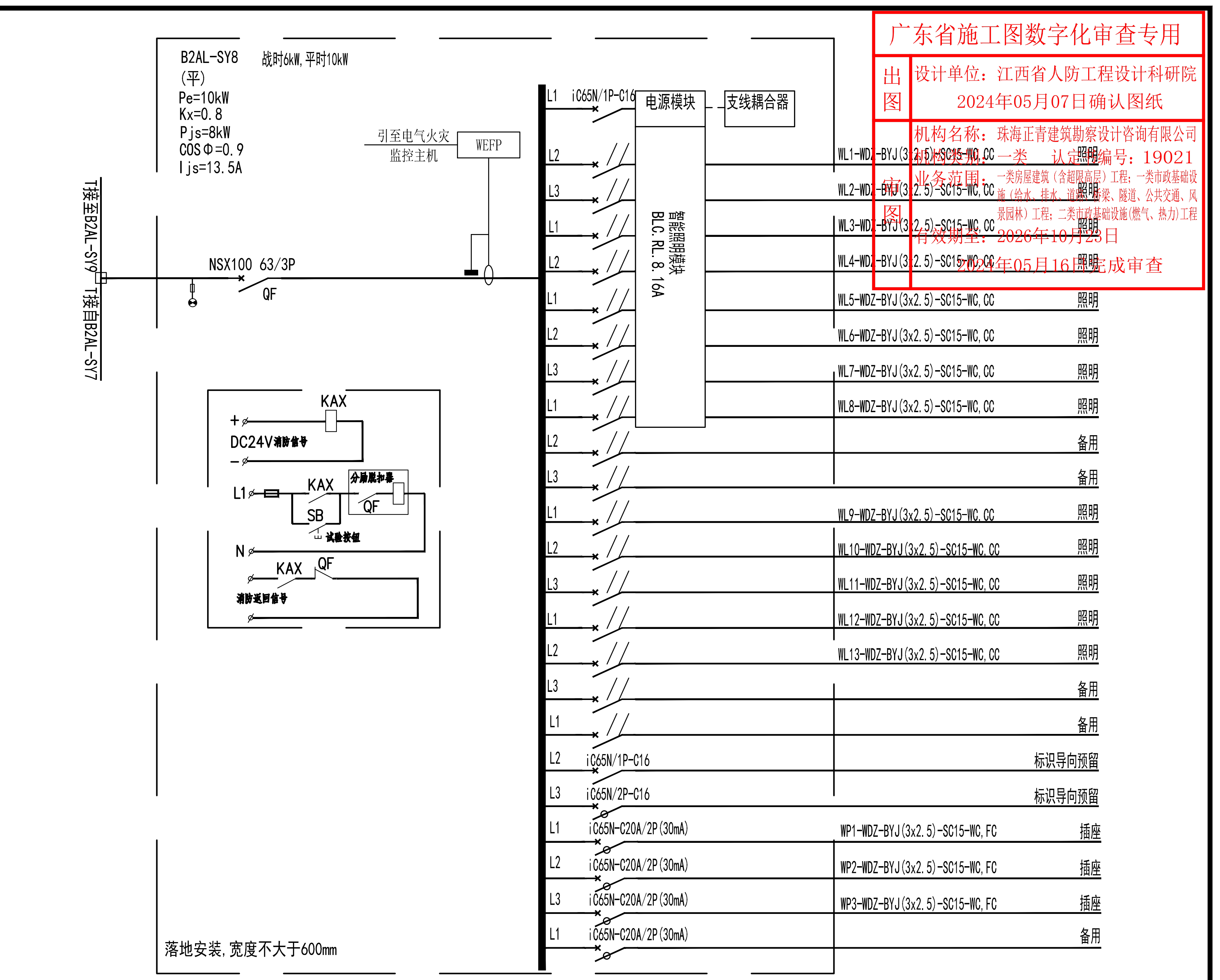
B2AL-SY8
(平)
Pe=10kW
Kx=0.8
Pjs=8kW
COSΦ=0.9
Ijs=13.5A
战时6kW,平时10kW
T接至B2AL-SY7
T接至B2AL-SY7
引至电气火灾监控主机
WEFP
NSX100 63/3P
QF
iC65N/1P-C16
电源模块
支线耦合器
智能照明模块
BLC.RL.8.16A
WL1-WDZ-BYJ(3x2.5)-SC15-WC,CC 照明
WL2-WDZ-BYJ(3x2.5)-SC15-WC,CC 照明
WL3-WDZ-BYJ(3x2.5)-SC15-WC,CC 照明
WL4-WDZ-BYJ(3x2.5)-SC15-WC,CC 照明
WL5-WDZ-BYJ(3x2.5)-SC15-WC,CC 照明
WL6-WDZ-BYJ(3x2.5)-SC15-WC,CC 照明
WL7-WDZ-BYJ(3x2.5)-SC15-WC,CC 照明
WL8-WDZ-BYJ(3x2.5)-SC15-WC,CC 照明
备用
WL9-WDZ-BYJ(3x2.5)-SC15-WC,CC 照明
WL10-WDZ-BYJ(3x2.5)-SC15-WC,CC 照明
WL11-WDZ-BYJ(3x2.5)-SC15-WC,CC 照明
WL12-WDZ-BYJ(3x2.5)-SC15-WC,CC 照明
WL13-WDZ-BYJ(3x2.5)-SC15-WC,CC 照明
iC65N/2P-C16 标识导向预留
iC65N-C20A/2P(30mA)
WP1-WDZ-BYJ(3x2.5)-SC15-WC,FC 插座
WP2-WDZ-BYJ(3x2.5)-SC15-WC,FC 插座
WP3-WDZ-BYJ(3x2.5)-SC15-WC,FC 插座
DC24V消防信号
KAX
SB
QF
落地安装，宽度不大于600mm

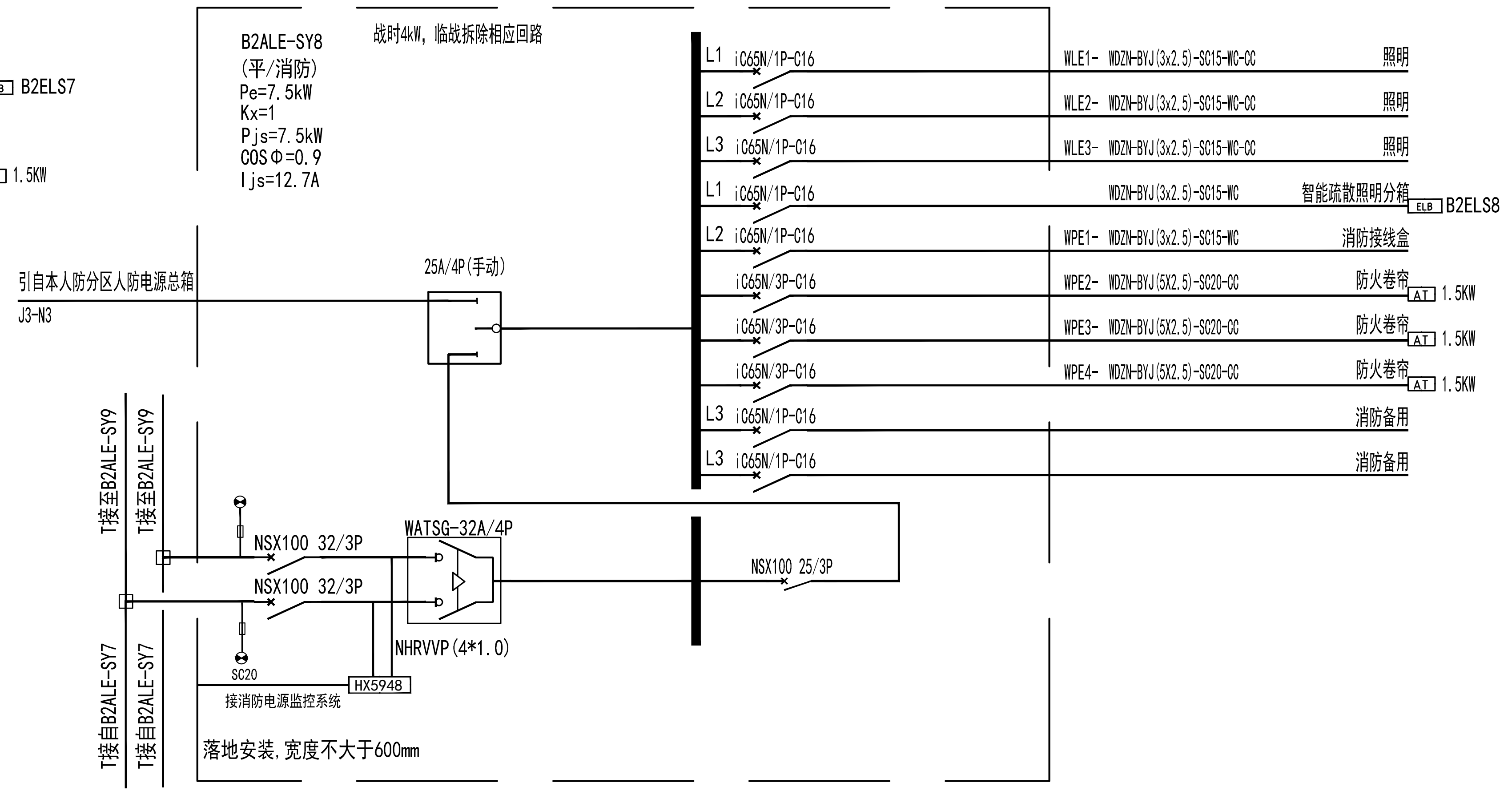
B2ALE-SY8
(平/消防)
Pe=7.5kW
Kx=1
Pjs=7.5kW
COSΦ=0.9
Ijs=12.7A
战时4kW，临战拆除相应回路
引自本人防分区人防电源总箱
J3-N3
25A/4P(手动)
iC65N/1P-C16
WLE1- WDZN-BYJ(3x2.5)-SC15-WC-CC 照明
WLE2- WDZN-BYJ(3x2.5)-SC15-WC-CC 照明
WLE3- WDZN-BYJ(3x2.5)-SC15-WC-CC 照明
智能疏散照明分箱 B2ELS8
WPE1- 消防接线盒
iC65N/3P-C16
WPE2~WPE4 防火卷帘 1.5kW
消防备用
T接至B2ALE-SY9
T接至B2ALE-SY9
T接自B2ALE-SY7
T接自B2ALE-SY7
NSX100 32/3P
WATSG-32A/4P
NSX100 25/3P
NHRVVP(4*1.0)
SC20
HX5948
接消防电源监控系统
落地安装，宽度不大于600mm

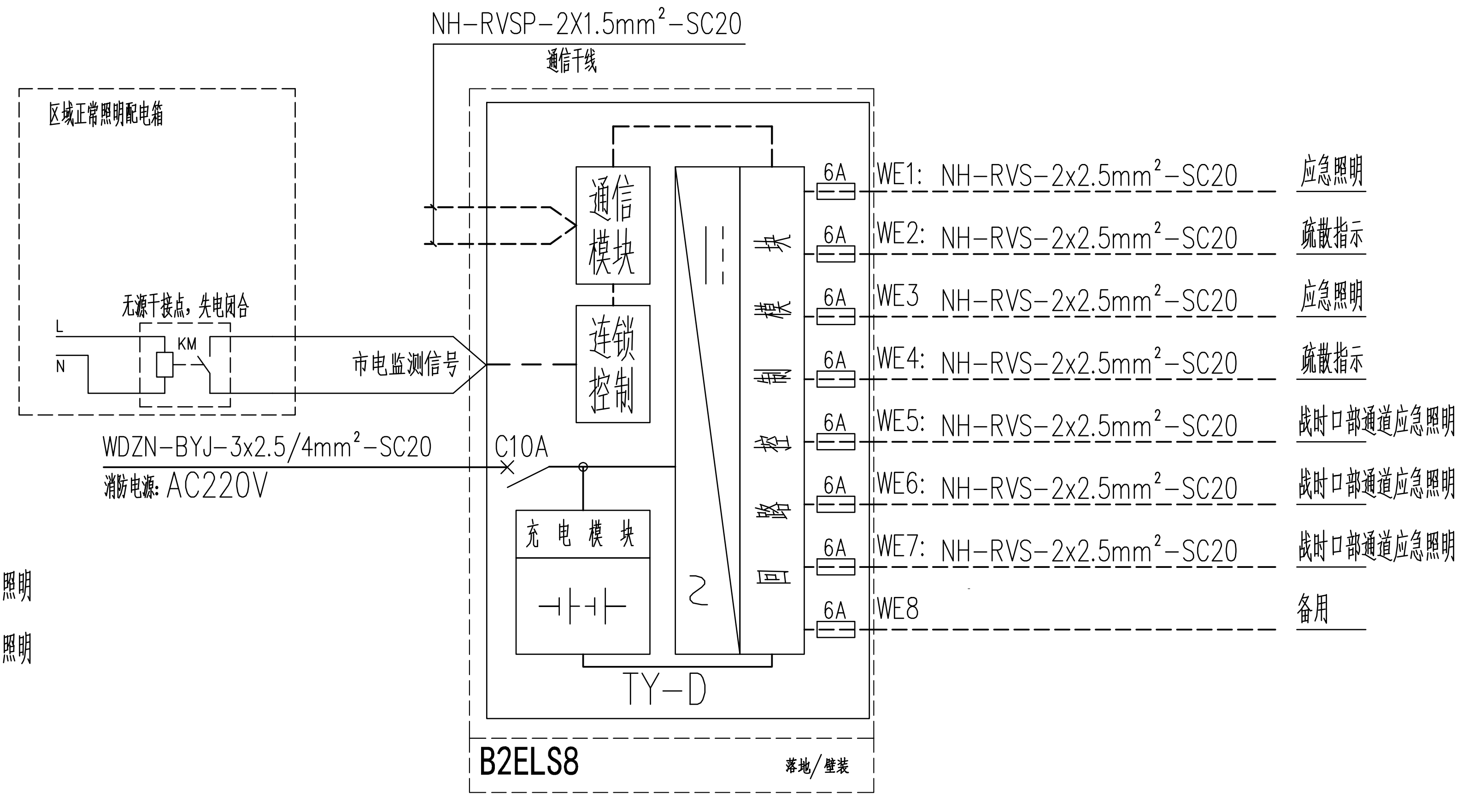
NH-RVSP-2X1.5mm²-SC20
通信干线
区域正常照明配电箱
无源干接点，失电闭合
KM
市电监测信号
WDZN-BYJ-3x2.5/4mm²-SC20
消防电源：AC220V
C10A
通信模块
连锁控制
充电模块
TY-D
6A
WE1: NH-RVS-2x2.5mm²-SC20 应急照明
WE2: NH-RVS-2x2.5mm²-SC20 疏散指示
WE3 NH-RVS-2x2.5mm²-SC20 应急照明
WE4: NH-RVS-2x2.5mm²-SC20 疏散指示
WE5: NH-RVS-2x2.5mm²-SC20 战时口部通道应急照明
WE6: NH-RVS-2x2.5mm²-SC20 战时口部通道应急照明
WE7: NH-RVS-2x2.5mm²-SC20 战时口部通道应急照明
WE8 备用
B2ELS8
落地/壁装

A型应急照明集中电源

江西省建设工程施工图设计文件出图专用章
单位：江西省人防工程设计科研院
资质范围：建筑行业（人防工程）
资质级别：甲级
资质证书号码：A136003068
编号：00113
有效期至2025年04月

江西省人防工程设计科研院						建设单位	珠海大横琴口岸实业有限公司	工程代号	
国家建筑行业甲级设计证书号码：A136003068						工程名称	横琴口岸及综合交通枢纽开发工程(D2区)人防地下室	2018-ZH031	
院长	夏唐福		主任工程师			图纸名称	平战合用照明系统图（一）	图别	电施
总工程师	肖斌		审核	张文玲	张文玲			图号	RF-D-45a
项目负责人	白星辰	白星辰	校对	张文玲	张文玲				
注册建筑师	白星辰	白星辰	设计	符畅				比例	1:150
专业负责人	陈良萍		注册结构师					日期	2020.04.02

本图未加盖设计证书出图专用章无效